雲林縣麥寮鄉豐安路89號
kaijun@kai-jun.com.tw
TEL: 05-6932735
FAX: 05-6932717

KAIJUN ENGINEERING

凱駿®
KAIJUN

凱駿工程有限公司

系統式鷹架｜產品型錄


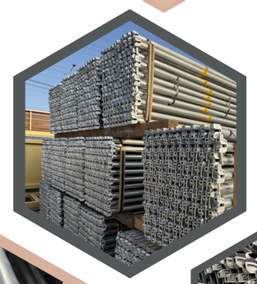
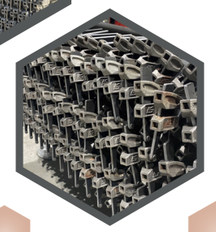



KAIJUN ENGINEERING

– 公司簡介 – 1

- 系統式鷹架｜主件
  - 系統式 _ 立柱 2
  - 系統式_橫桿–鑄造頭 3
- 系統式鷹架｜周邊五金
  - 可調式三角托架 4
  - 調整座 5

客製化規格訂製、回收收購
北中南業務服務・歡迎工程廠商洽詢

凱駿官方網站

雲林縣麥寮鄉豐安路89號
kaijun@kai-jun.com.tw
TEL: 05-6932735
FAX: 05-6932717

凱駿工程 創立於 1995 年，長期深耕工程領域，以多年現場施工與工程整合經驗為基礎，專注於系統式鷹架的製造與供應，為各類製程廠、營造工程及工程承攬團隊提供符合施工需求的鷹架產品與工程支援服務。

三十餘年來，凱駿工程持續精進製造技術，結合工程規劃設計與鷹架搭設經驗，從現場應用出發，重視產品品質、施工適用性與供應配合，協助客戶因應不同工程條件及作業需求。

為滿足多元施工需求，凱駿工程進一步投入輕型架生產，拓展產品供應範圍，結合既有系統式鷹架製造能力，提供客戶更多元的產品選擇與配置彈性。

除系統式鷹架製造與供應外，凱駿工程亦具備工程規劃設計、統包工程、鷹架搭設、水刀切割、防蝕塗裝及噴砂工程等服務能力，能結合材料供應與施工實務，提供完整的工程支援。

我們始終以專業、品質與誠信為核心，持續深化製造實力與工程服務，致力成為客戶長期信賴的系統式鷹架製造與供應夥伴。

安全、品質、誠信
Build Safe, Build Right, Build Trust



▶▶公司服務項目

- 全新產品
  - STK500 系統式鷹架
  - 立柱、橫桿、斜桿及周邊五金
  - 客製化規格
- 二手產品
  - 優質二手系統鷹架
  - 整批收購、現貨供應
- 工程服務
  - 系統鷹架搭架工程
  - 鷹架租賃

▪ 系統式 _ 立柱

立柱管徑：Ø48.6 × t2.5 mm 材質 STK500
常規尺寸：2000mm、1800mm、1500mm、900m m
＊其他特殊規格尺寸，提供客製化訂製服務

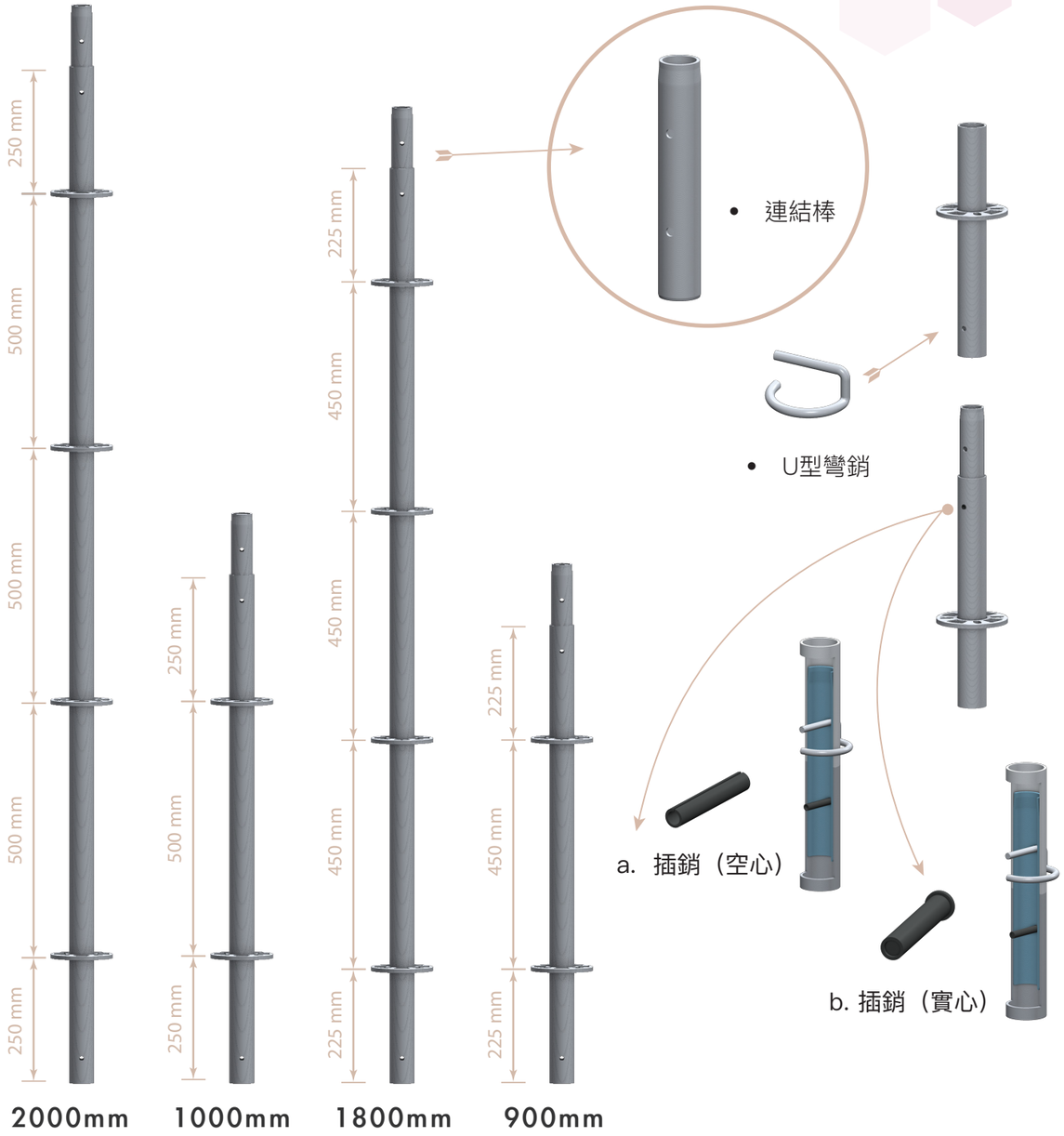

▪ 系統式 _ 橫桿–鑄造頭

橫桿管徑： Ø42.7 × t2.3 mm，材質 STK500
長度分為：1829mm、1500mm、900mm、762mm
＊其他特殊規格尺寸，提供客製化訂製服務

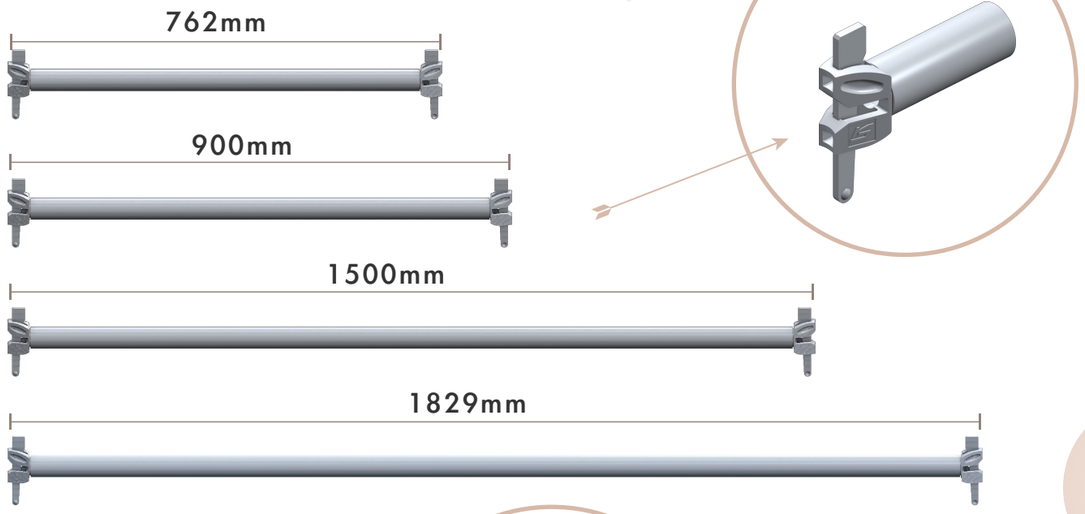

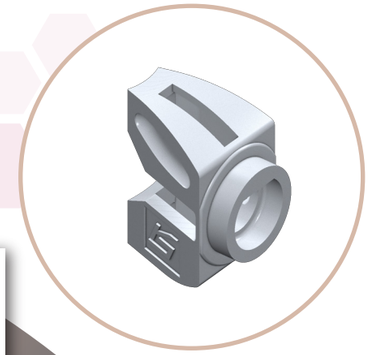

• KJ 精密鑄造橫桿頭

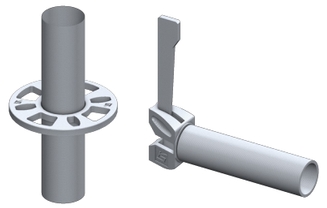



• 插銷



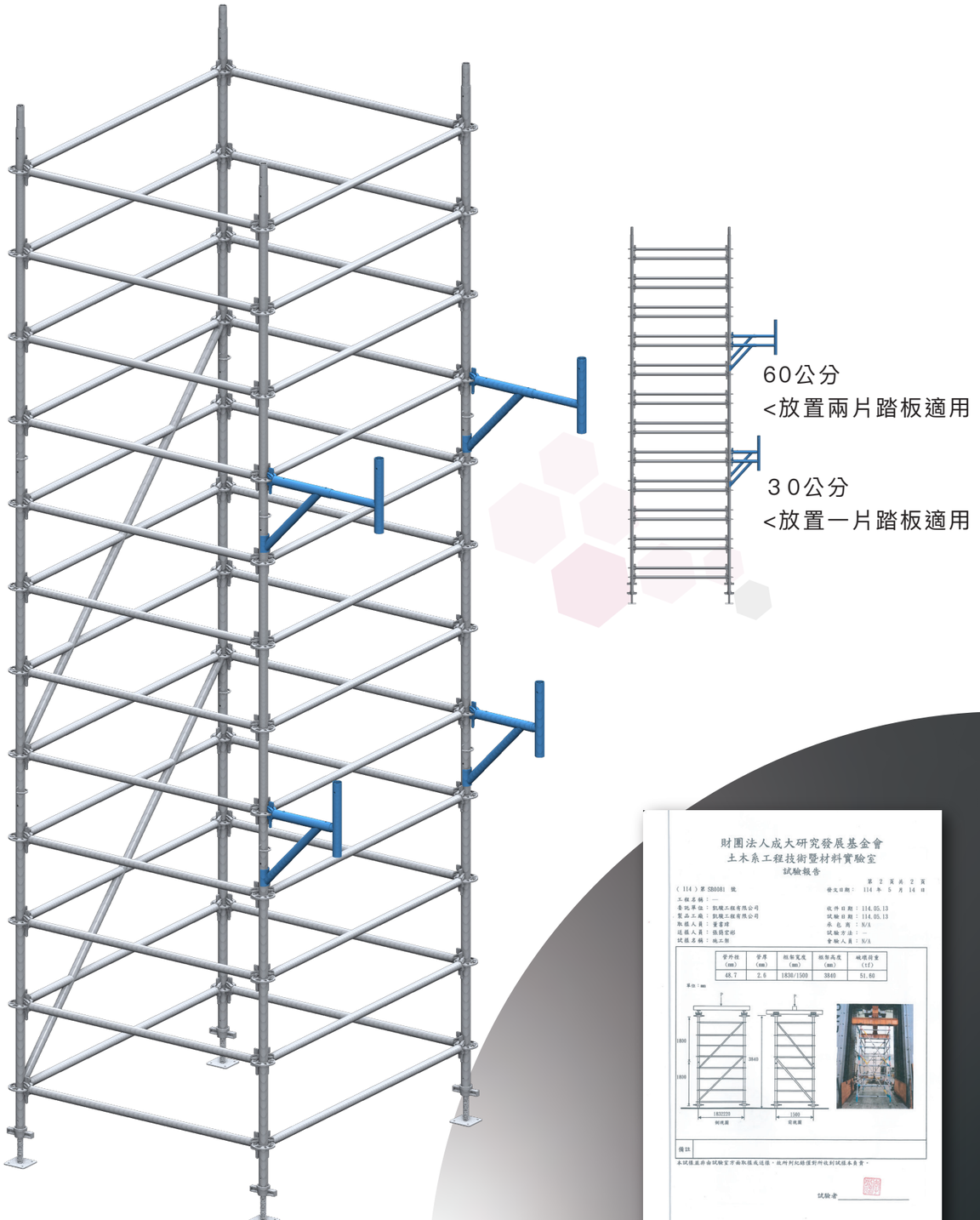

財團法人成大研究發展基金會
土木系工程技術暨材料實驗室
試驗報告

▪ 可調式三角托架

*本產品新型專利已於2026年通過申請。
；設計專利亦已正式提出申請（程序進行中）。

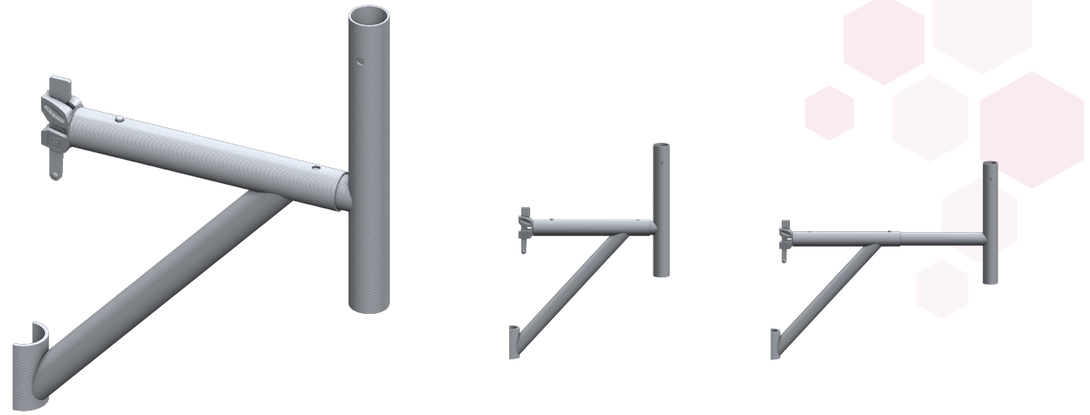

產品使用方式與設計特色

本產品採用彈簧片伸縮式結構設計，搭配兩段式按壓調整機制，可依實際使用需求快速切換不同長度，兼具操作便利性、結構靈活性及實用性。
– 第一段（30公分）：適用於放置單片踏板。
– 第二段（60公分）：適用於放置兩片踏板。
透過簡易按壓即可快速調整使用長度，滿足不同踏板配置需求，有效提升操作效率與應用彈性。

▪ 調整座 （實心 Ø31 空心 Ø38）

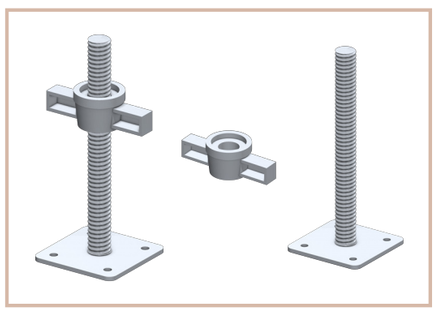

實心款 調整座

Ø31*300MM
125*125*6MM

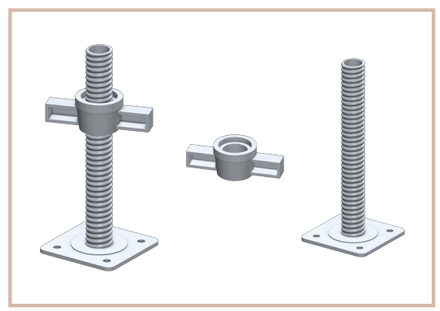

空心款 調整座

Ø38*300MM
125*125*6MM